第５８回高体連函館支部高等学校ﾊﾞﾄﾞﾐﾝﾄﾝ選手権大会
平成１８年５月２６日（金）～２８日（日）
函館市民体育館
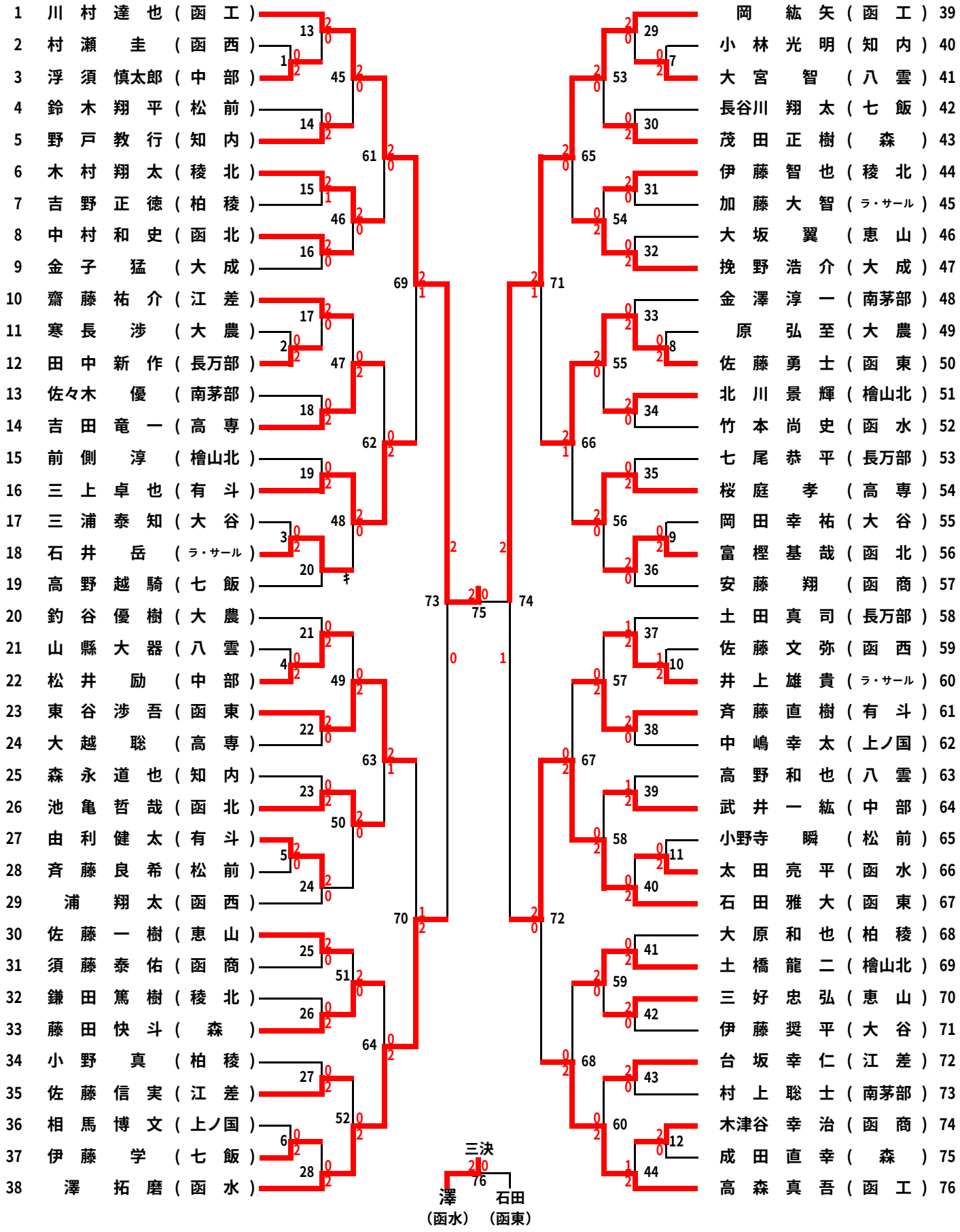
男子シングルス